243

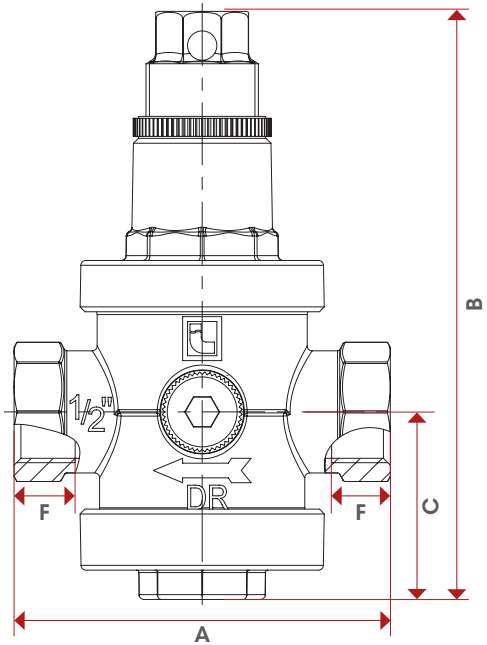

	1/2"	3/4"	1"	1"1/4	1"1/2	2"
DN	15	20	25	32	40	50
A	77	85	91	118	126	142
B	125,5	125,5	159	218	225	250
C	40	40	59	69,5	126	87
F	12	12	13	18	18	20
Kg/cm² bar	25	25	25	25	25	25
LBS - psi	362,5	362,5	362,5	362,5	362,5	362,5